03.B004.000014

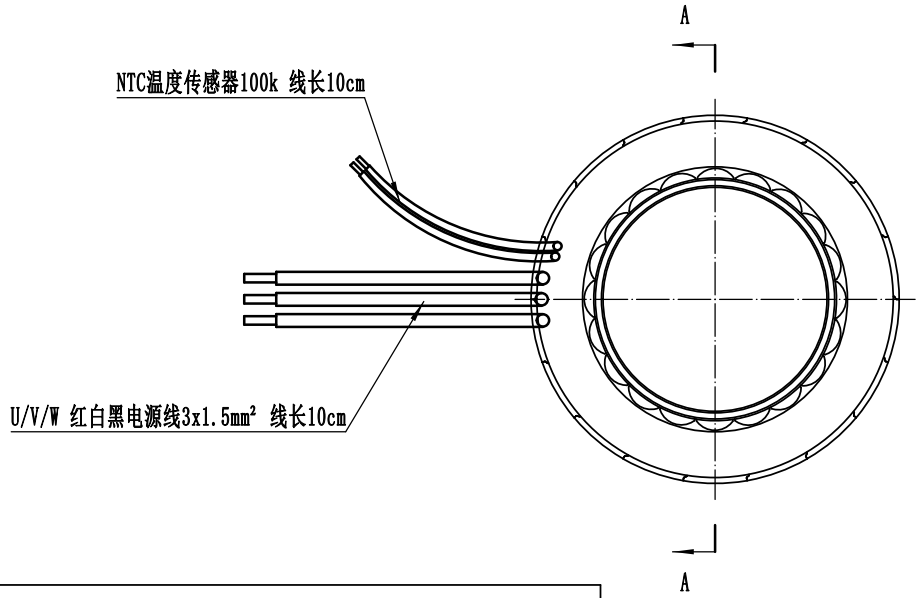

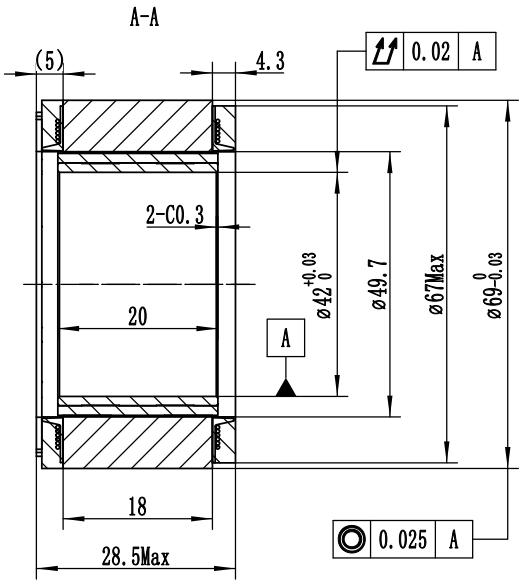

电机性能参数

电压(VDC)	48
额定输出功率(W)	440
额定转矩(Nm)	1.2
瞬时最大转矩(Nm)	3.6
额定电流(Arms)	9.8
瞬时最大电流(Arms)	29.4
额定转速(rpm)	3500
最高转速(rpm)	4500
转矩参数(Nm/Arms)	0.04
转子转动惯量10^{-4}kg.m²	0.35
反电势系数(V/Krpm)	6.8
线电阻（Ω）	0.158
线电感（mH)	0.129
电气时间常数（ms)	0.82
极对数（2P)	10
电机重量（kg)	TBD
绝缘等级	F级

线束定义

位号	1	2	3	4	5
颜色	红	白	黑	白	白
信号	U	V	W	NTC1	NTC2

借（通）用件登记	
旧底图总号	
底图总号	
签字	
日期	
档案员	日期

标记	处数	更改文件名	签字	日期
设计				
			日期	

FT70AIS28-48-C01235

上海四横电机制造有限公司

03.B004.000014

规格书

图样标记	重量	比例
		1:1
共 张	第 张	