03.B004.000008

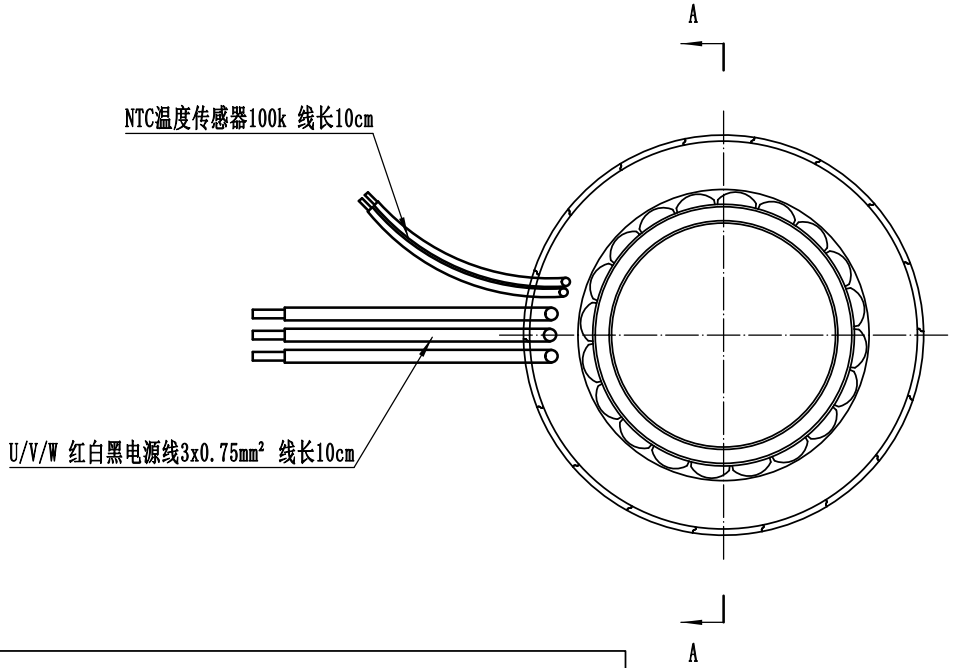


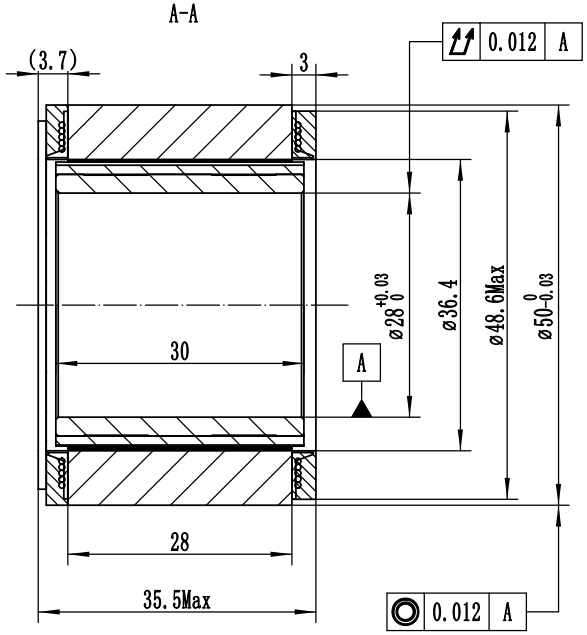


## 电机性能参数

| | |
|---|---|
| 电压(VDC) | 48 |
| 额定输出功率(W) | 283 |
| 额定转矩(Nm) | 0.9 |
| 瞬时最大转矩(Nm) | 2.7 |
| 额定电流(Arms) | 8.6 |
| 瞬时最大电流(Arms) | 25.8 |
| 额定转速(rpm) | 3000 |
| 最高转速(rpm) | 4000 |
| 转矩参数(Nm/Arms) | 0.1 |
| 转子转动惯量$10^{-4}$kg.m² | 0.2 |
| 反电势系数(V/Krpm) | 7.7 |
| 线电阻（Ω） | 0.393 |
| 线电感（mH) | 0.176 |
| 电气时间常数（ms) | 0.45 |
| 极对数（2P) | 10 |
| 电机重量（kg) | TBD |
| 绝缘等级 | F级 |

## 线束定义

| 位号 | 1 | 2 | 3 | 4 | 5 |
|---|---|---|---|---|---|
| 颜色 | 红 | 白 | 黑 | 白 | 白 |
| 信号 | U | V | W | NTC1 | NTC2 |

| 借（通）用件登记 | |
|---|---|
| 旧底图总号 | |
| 底图总号 | |
| 签字 | |
| 日期 | |
| 档案员 | 日期 |

| 标记 | 处数 | 更改文件名 | 签字 | 日期 |
|---|---|---|---|---|
| 设计 | | | | |
| | | | 日期 | |

FT50AIS35-48-C01030

无框力矩电机规格书

上海四横电机制造有限公司

03.B004.000008

| 图样标记 | 重量 | 比例 |
|---|---|---|
| | | 1.5:1 |
| 共 张 | 第 张 | |