03.B004.000010

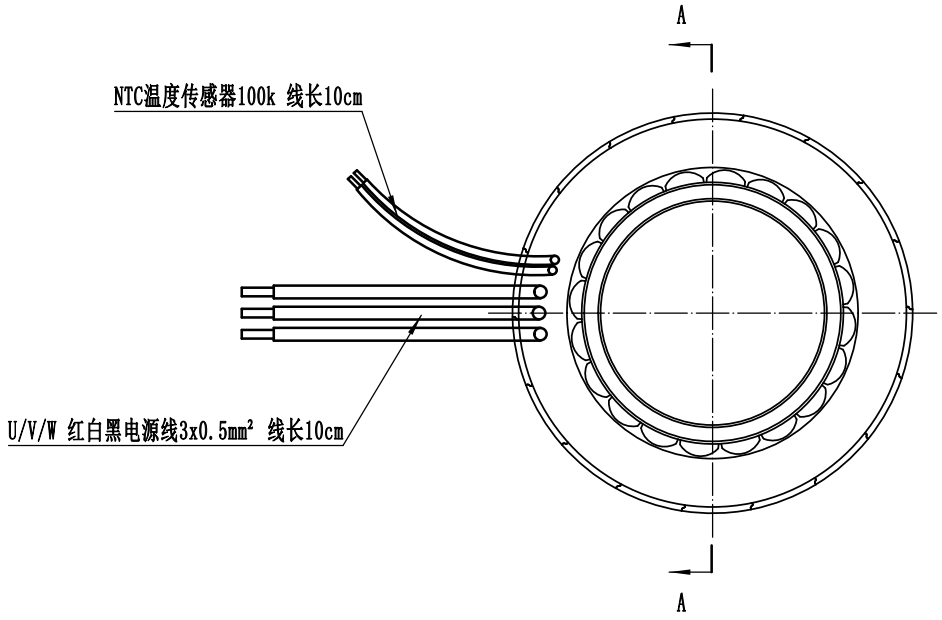

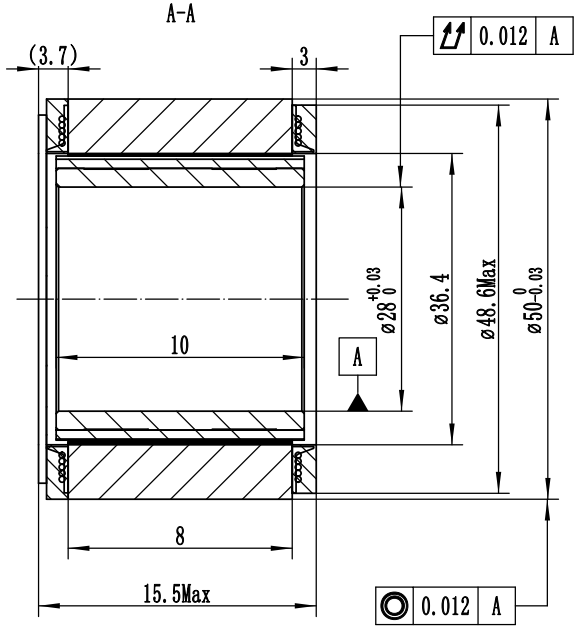

电机性能参数

电压(VDC)	48
额定输出功率(W)	157
额定转矩(Nm)	0.3
瞬时最大转矩(Nm)	0.9
额定电流(Arms)	4.4
瞬时最大电流(Arms)	13.2
额定转速(rpm)	5000
最高转速(rpm)	7000
转矩参数(Nm/Arms)	0.068
转子转动惯量10^{-4}kg.m²	0.057
反电势系数(V/Krpm)	4.8
线电阻（Ω）	0.781
线电感（mH)	0.239
电气时间常数（ms)	0.3
极对数（2P)	10
电机重量（kg)	TBD
绝缘等级	F级

线束定义

位号	1	2	3	4	5
颜色	红	白	黑	白	白
信号	U	V	W	NTC1	NTC2

借（通）用件登记	
旧底图总号	
底图总号	
签字	
日期	
档案员	日期

标记	处数	更改文件名	签字	日期
设计				
			日期	

FT50AIS15-48-C00350

上海四横电机制造有限公司

03.B004.000010

无框力矩电机规格书

图样标记	重量	比例
		1.5:1
共 张	第 张	