03.B004.000012

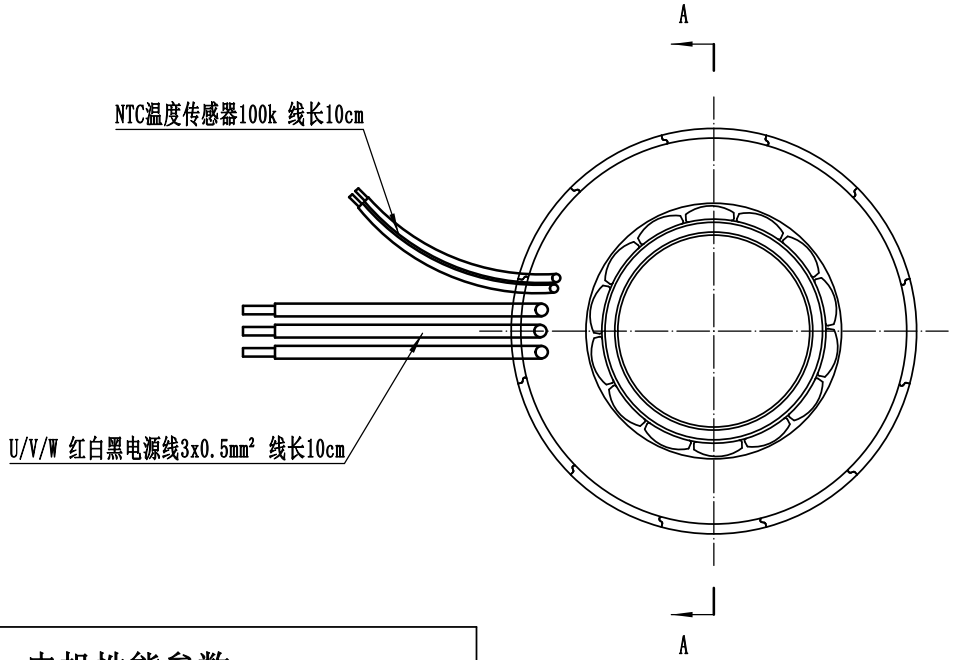


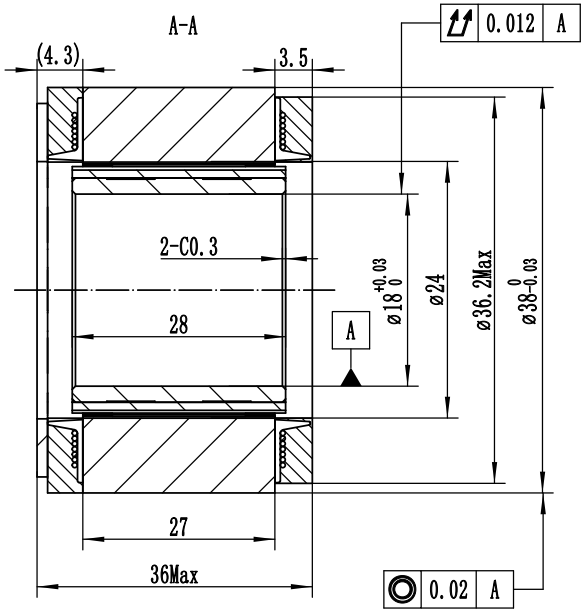


## 电机性能参数

| | |
|---|---|
| 电压(VDC) | 48 |
| 额定输出功率(W) | 165 |
| 额定转矩(Nm) | 0.45 |
| 瞬时最大转矩(Nm) | 1.35 |
| 额定电流(Arms) | 5.6 |
| 瞬时最大电流(Arms) | 16.8 |
| 额定转速(rpm) | 3500 |
| 最高转速(rpm) | 4500 |
| 转矩参数(Nm/Arms) | 0.08 |
| 转子转动惯量$10^{-4}$kg.m² | 0.037 |
| 反电势系数(V/Krpm) | 5.2 |
| 线电阻（Ω） | 0.58 |
| 线电感（mH) | 0.28 |
| 电气时间常数（ms) | 0.48 |
| 极对数（2P) | 7 |
| 电机重量（kg) | TBD |
| 绝缘等级 | F级 |

## 线束定义

| 位号 | 1 | 2 | 3 | 4 | 5 |
|---|---|---|---|---|---|
| 颜色 | 红 | 白 | 黑 | 白 | 白 |
| 信号 | U | V | W | NTC1 | NTC2 |

| 标记 | 处数 | 更改文件名 | 签 字 | 日 期 |
|---|---|---|---|---|
| 设 计 | | | | |
| | | | 日 期 | |

FT38AIS36-48-C00535

无框力矩电机规格书

上海四横电机制造有限公司

03.B004.000029

| 图 样 标 记 | 重 量 | 比 例 |
|---|---|---|
| | | 2:1 |
| 共 张 | 第 张 | |

| 借（通）用件登记 |
|---|
| 旧底图总号 |
| 底图总号 |
| 签 字 |
| 日 期 |
| 档案员 日期 |