03.B004.000007

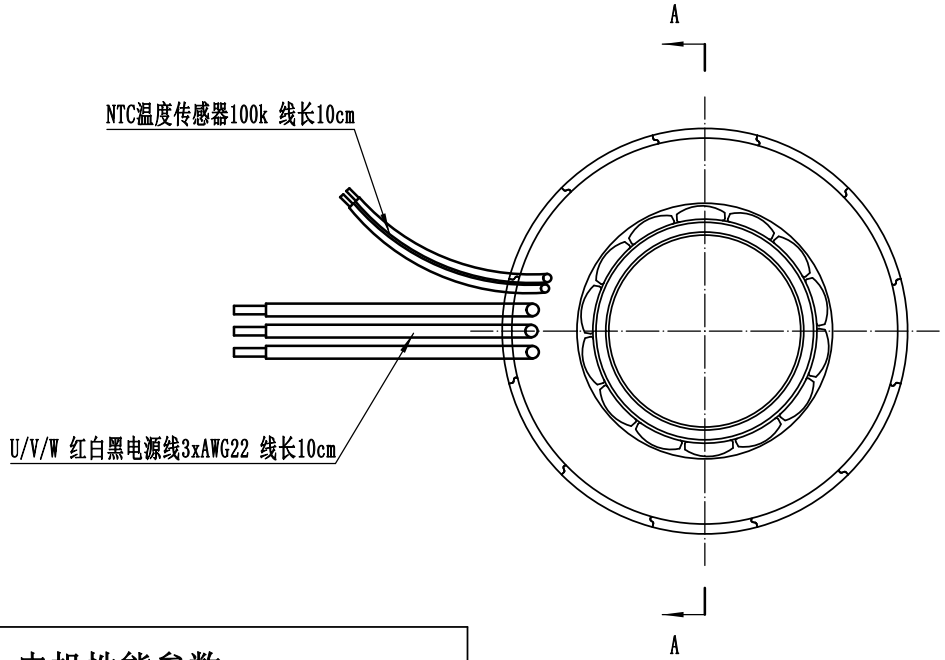

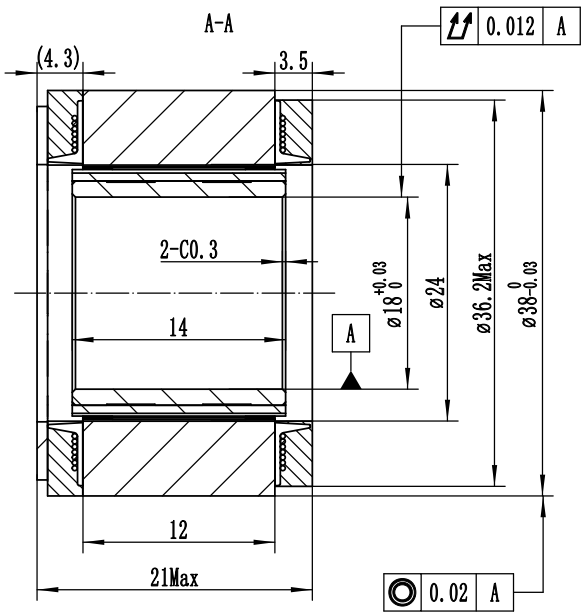

电机性能参数

电压(VDC)	48
额定输出功率(W)	120
额定转矩(Nm)	0.23
瞬时最大转矩(Nm)	0.7
额定电流(Arms)	3.8
瞬时最大电流(Arms)	11.4
额定转速(rpm)	5000
最高转速(rpm)	8000
转矩参数(Nm/Arms)	0.06
转子转动惯量10^{-4}kg.m²	0.018
反电势系数(V/Krpm)	3.8
线电阻（Ω）	0.79
线电感（mH)	0.55
电气时间常数（ms)	0.7
极对数（2P)	7
电机重量（kg)	TBD
绝缘等级	F级

线束定义

位号	1	2	3	4	5
颜色	红	白	黑	白	白
信号	U	V	W	NTC1	NTC2

标记	处数	更改文件名	签 字	日 期
设 计				
			日 期	

FT38AIS21-48-C00250

无框力矩电机规格书

上海四横电机制造有限公司

03.B004.000007

图 样 标 记	重 量	比 例
		2:1
共 张	第 张	

借（通）用件登记
旧底图总号
底图总号
签 字
日 期
档案员 日期