03.B004.000018

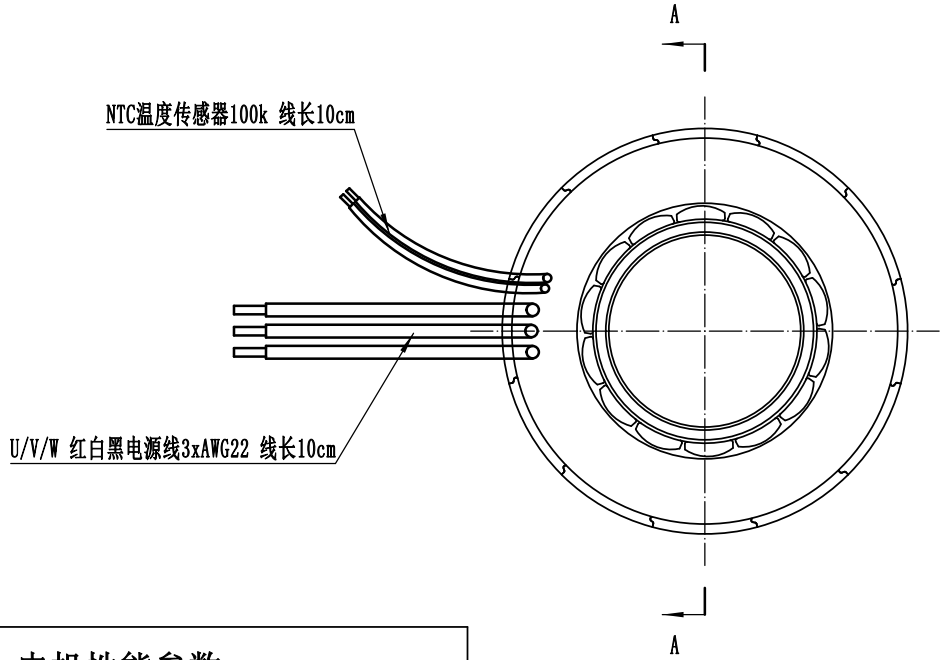

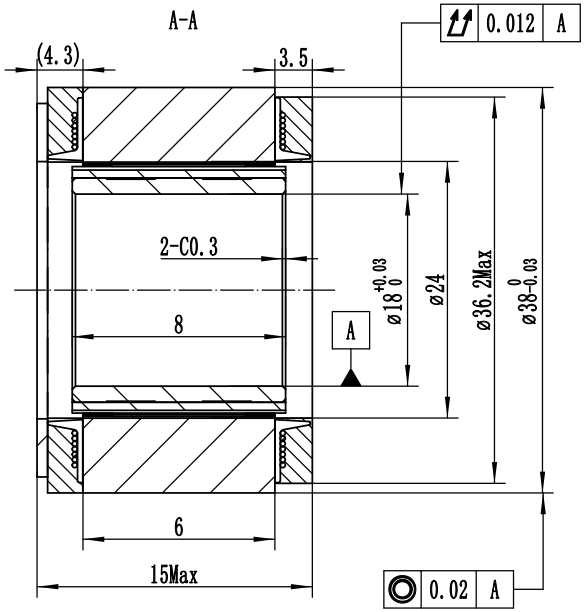

电机性能参数

电压(VDC)	48
额定输出功率(W)	84
额定转矩(Nm)	0.1
瞬时最大转矩(Nm)	0.3
额定电流(Arms)	2.3
瞬时最大电流(Arms)	6.9
额定转速(rpm)	8000
最高转速(rpm)	10000
转矩参数(Nm/Arms)	0.04
转子转动惯量10^{-4}kg.m²	0.01
反电势系数(V/Krpm)	2.7
线电阻（Ω）	1.44
线电感（mH)	0.343
电气时间常数（ms)	0.24
极对数（2P)	7
电机重量（kg)	TBD
绝缘等级	F级

线束定义

位号	1	2	3	4	5
颜色	红	白	黑	白	白
信号	U	V	W	NTC1	NTC2

标记	处数	更改文件名	签 字	日 期
设 计				
			日 期	

FT38AIS15-48-C00180

无框力矩电机规格书

上海四横电机制造有限公司

03.B004.000018

图 样 标 记	重 量	比 例
		2:1
共 张	第 张	

借（通）用件登记

旧底图总号

底图总号

D

签 字

日 期

档案员 日期