03.B004.000020

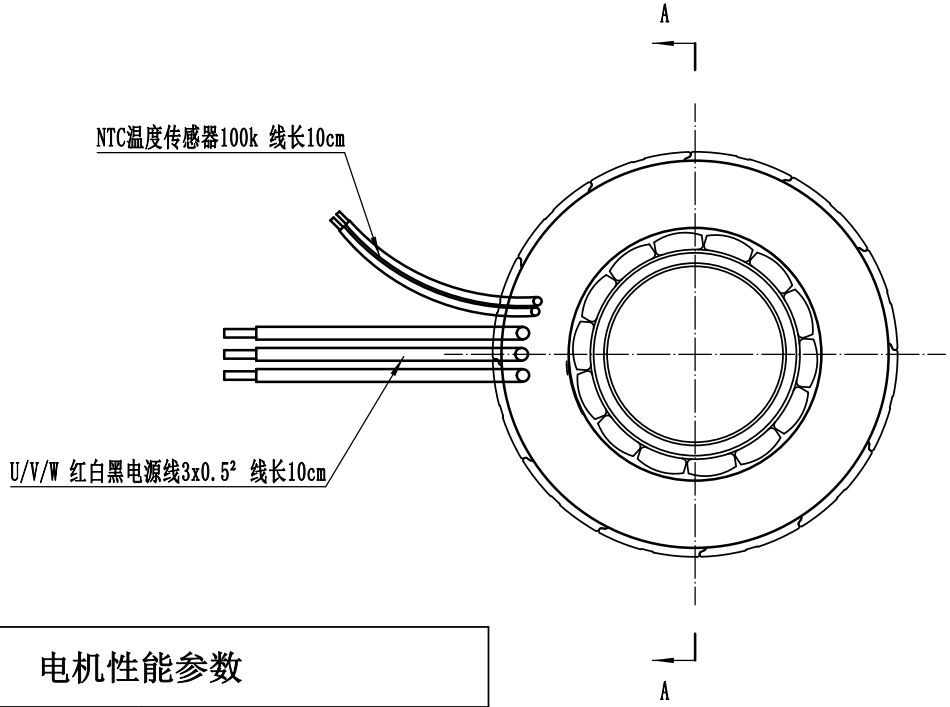

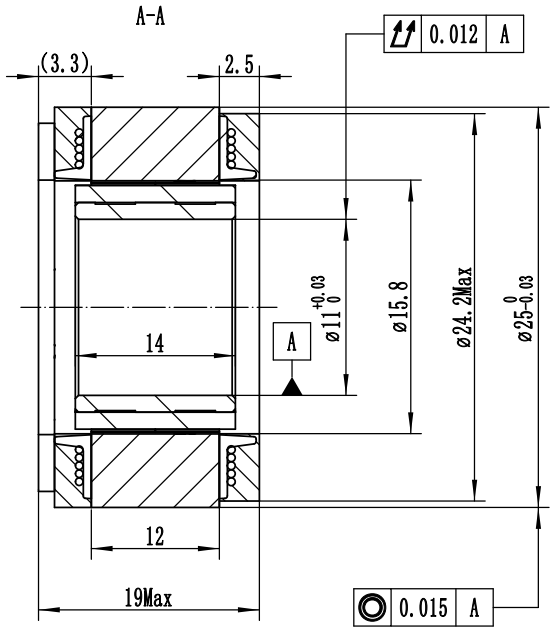

电机性能参数

电压(VDC)	24
额定输出功率(W)	84
额定转矩(Nm)	0.1
瞬时最大转矩(Nm)	0.3
额定电流(Arms)	4.6
瞬时最大电流(Arms)	13.8
额定转速(rpm)	8000
最高转速(rpm)	10000
转矩参数(Nm/Arms)	0.021
转子转动惯量10^{-4}kg.m²	0.0039
反电势系数(V/Krpm)	1.4
线电阻（Ω）	0.77
线电感（mH)	0.11
电气时间常数（ms)	0.14
极对数（2P)	7
电机重量（kg)	TBD
绝缘等级	F级

线束定义

位号	1	2	3	4	5
颜色	红	白	黑	白	白
信号	U	V	W	NTC1	NTC2

借（通）用件登记	
旧底图总号	
底图总号	
签字	
日期	
档案员	日期

标记	处数	更改文件名	签字	日期
设计				
			日期	

FT25AIS19-24-C00180

无框力矩电机规格书

上海四横电机制造有限公司

03.B004.000020

图样标记	重量	比例
		3:1
共 张	第 张	