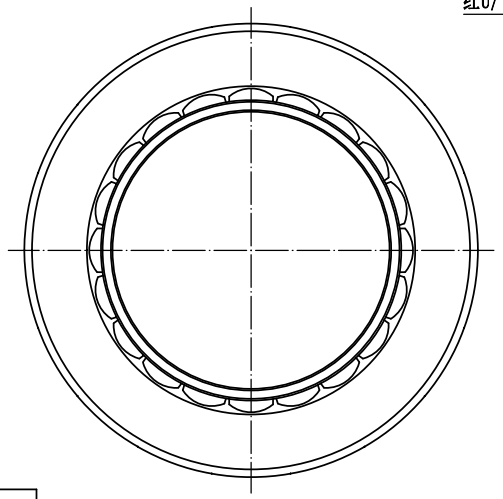

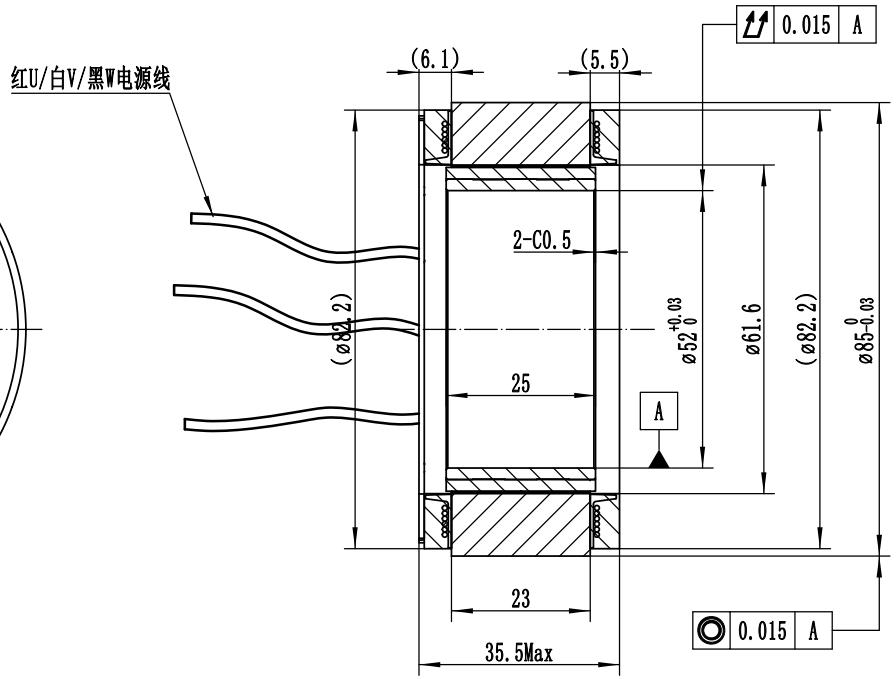

电机性能参数

电压(VDC)	48
额定输出功率(W)	399
额定转矩(Nm)	2.2
瞬时最大转矩(Nm)	6.6
额定电流(Arms)	10.5
瞬时最大电流(Arms)	31.5
额定转速(rpm)	1730
最高转速(rpm)	2400
转矩参数(Nm/Arms)	0.21
转子转动惯量10^{-4}kg.m²	1.0
反电势系数(V/Krpm)	13.9
线电阻（Ω）	0.196
线电感（mH)	0.23
电气时间常数（ms)	1.17
极对数（2P)	10
电机重量（kg)	TBD
绝缘等级	F级

线束定义

位号	1	2	3	4	5
颜色	红	白	黑	黄	绿
信号	U	V	W	NTC	

标记	处数	更改文件名	签 字	日 期
设 计		韩文灿		
			日 期	

FT85AIS35-48-C02217

上海四横电机制造有限公司

无框力矩电机规格书

图 样 标 记	重 量	比 例
		1:1
共 张	第 张	

借（通）用件登记

旧底图总号

底图总号

签 字

日 期

档案员 日期