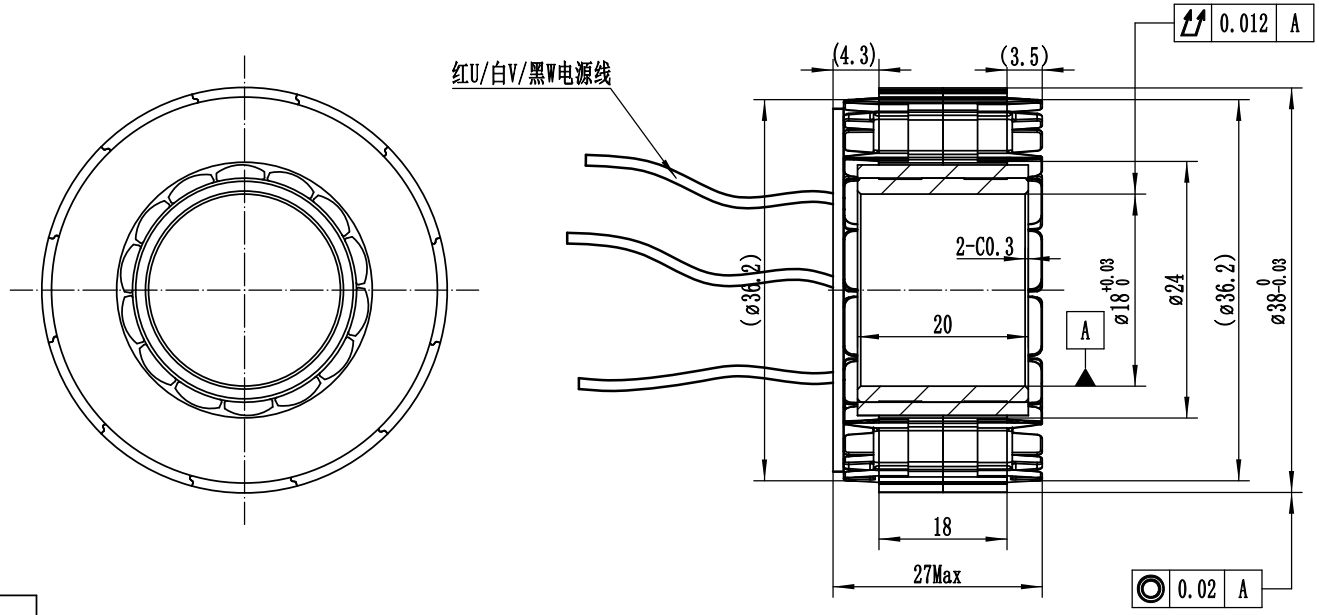

电机性能参数

电压(VDC)	48
额定输出功率(W)	104
额定转矩(Nm)	0.33
瞬时最大转矩(Nm)	0.99
额定电流(Arms)	4.1
瞬时最大电流(Arms)	12.3
额定转速(rpm)	3000
最高转速(rpm)	6000
转矩参数(Nm/Arms)	0.08
转子转动惯量10^{-4}kg.m²	0.026
反电势系数(V/Krpm)	5.1
线电阻（Ω）	0.89
线电感（mH)	0.402
电气时间常数（ms)	0.45
极对数（2P)	7
电机重量（kg)	TBD
绝缘等级	F级

线束定义

位号	1	2	3	4	5
颜色	红	白	黑	黄	绿
信号	U	V	W	NTC	

标记	处数	更改文件名	签 字	日 期
设 计				
			日 期	

FT38AIS27-48-C00330

上海四横电机制造有限公司

无框力矩电机规格书

图 样 标 记	重 量	比 例
		2:1
共 张	第 张	

借（通）用件登记

旧底图总号

底图总号

D

签 字

日 期

档案员 日期