符合RoHS指令要求
CONFORM TO RoHS INSTRUCTIONS

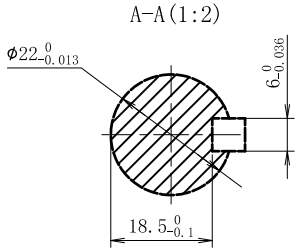

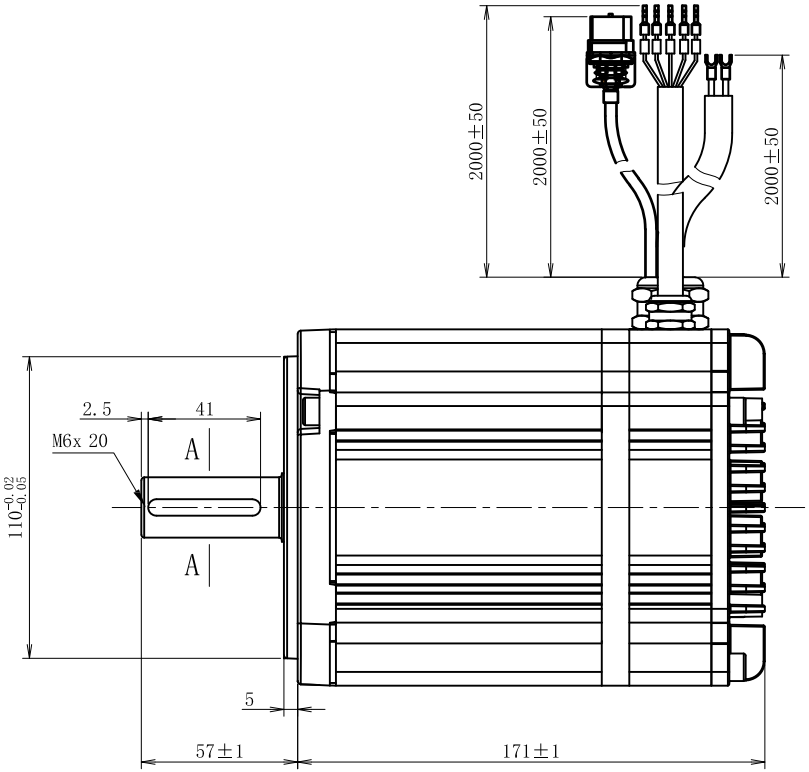

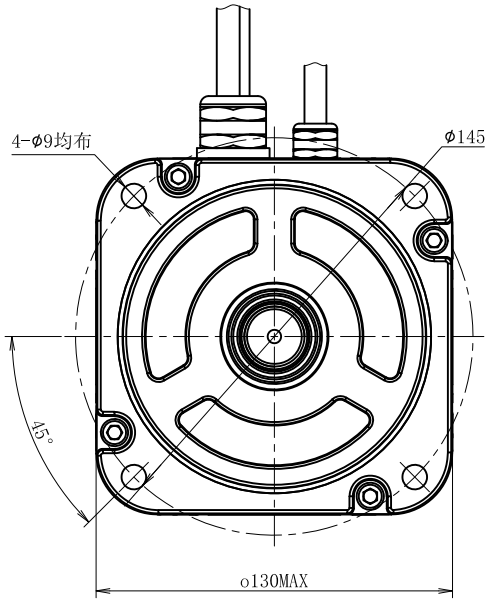

额定电压	72	V DC
额定功率	1.57	KW
额定电流	23.2	A
额定转矩	7.5	N • m
额定转速	2000	RPM
转子惯量	2.01±10%	10^{-3}Kg*m²
线反电势系数	19.65±10%	V/KRPM
线电阻	0.071±10%	Ω
线电感	0.53±20%	mH
力矩系数	0.22	Nm/A
电气时间常数	7.46	ms
极对数	5	
电机绝缘等级	CLass F	
防护等级	IP65	

电源线定义

颜色	红	蓝
信号	V+	V-

控制通讯线定义

颜色	橙	橙黑	白	白黑	黄	黄黑	灰	灰黑	红	黑	紫	紫黑	绿	绿黑	蓝	蓝黑
信号	D01+	D01-	DI2	DI3	DIC	DI1	RS485A	RS485B	CAN_H	CAN_L	D02+	D02-	DIR+	DIR-	PULS+	PULS-

一般公差 TOLERANCE	±0.3/±3°	版本 REV.	年 月 日 DATE	变更番号 ECO NO.	变 更 内 容 REVISIONS	设计 BY	品 名: 伺服电机规格书
备 注 NOTE		REV.	A				
设 计/DESIGNED	马赛飞	比例 SCALE	2:1	型 号	ZMD130AIS72-C07520-B1 1.57KW		三视图 THIRD ANGLE PROJECTION
审 核/CHECKED	陈宇	单位 UNIT	mm	物料号	02.A037.000402		
						页 SHEET	1/1