符合RoHS指令要求
CONFORM TO RoHS INSTRUCTIONS

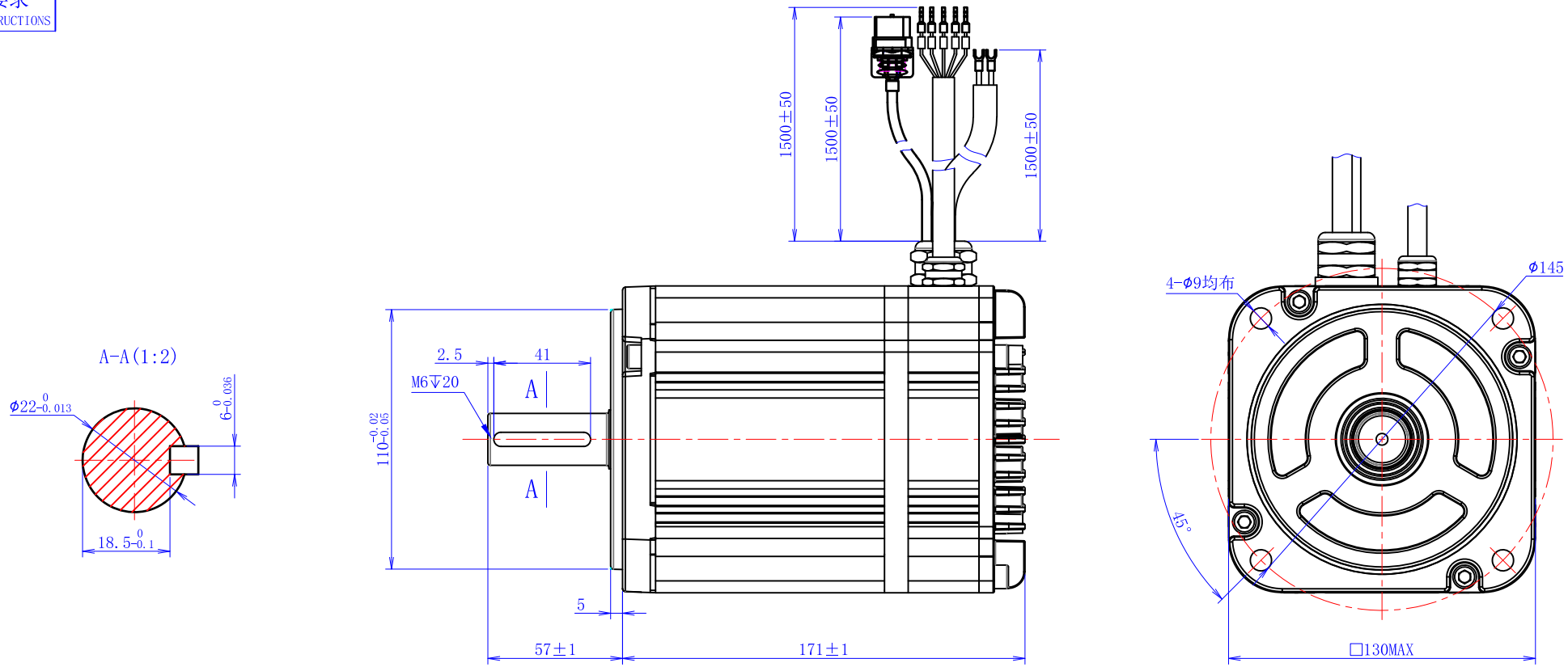

额定电压	48	V DC
额定功率	1.6	KW
额定电流	35	A
额定转矩	7.7	N • m
额定转速	2000	RPM
转子惯量	2.01±10%	10^{-3}Kg*m²
线反电势系数	14±10%	V/KRPM
线电阻	0.065±10%	Ω
线电感	0.28±20%	mH
力矩系数	0.22	Nm/A
电气时间常数	4.3	ms
极对数	5	
电机绝缘等级	CLass F	
防护等级	IP65	

电源线定义		
颜色	红	蓝
信号	V+	V-

控制通讯线定义																
颜色	橙	橙黑	白	白黑	黄	黄黑	灰	灰黑	红	黑	紫	紫黑	绿	绿黑	蓝	蓝黑
信号	DO1+	DO1-	DI2	DI3	DIC	DI1	RS485A	RS485B	NC	NC	DO2+	DO2-	DIR+	DIR-	PULS+	PULS-

一般公差 TOLERANCE	±0.3/±3°	版本 REV.	年 月 日 DATE	变更番号 ECO NO.	变 更 内 容 REVISIONS	设计 BY	品 名 伺服电机规格书	
							备 注 NOTE	REV. A

设 计/DESIGNED	韩文灿	比例 SCALE	2:1	型 号	ZM130AIS48-C07720-B1 1.6KW	三视图 THIRD ANGLE PROJECTION
审 核/CHECKED	陈 宇	单位 UNIT	mm	物料号	02.A037.000306	
					页 SHEET	1/1