RoHS COMPLAINT

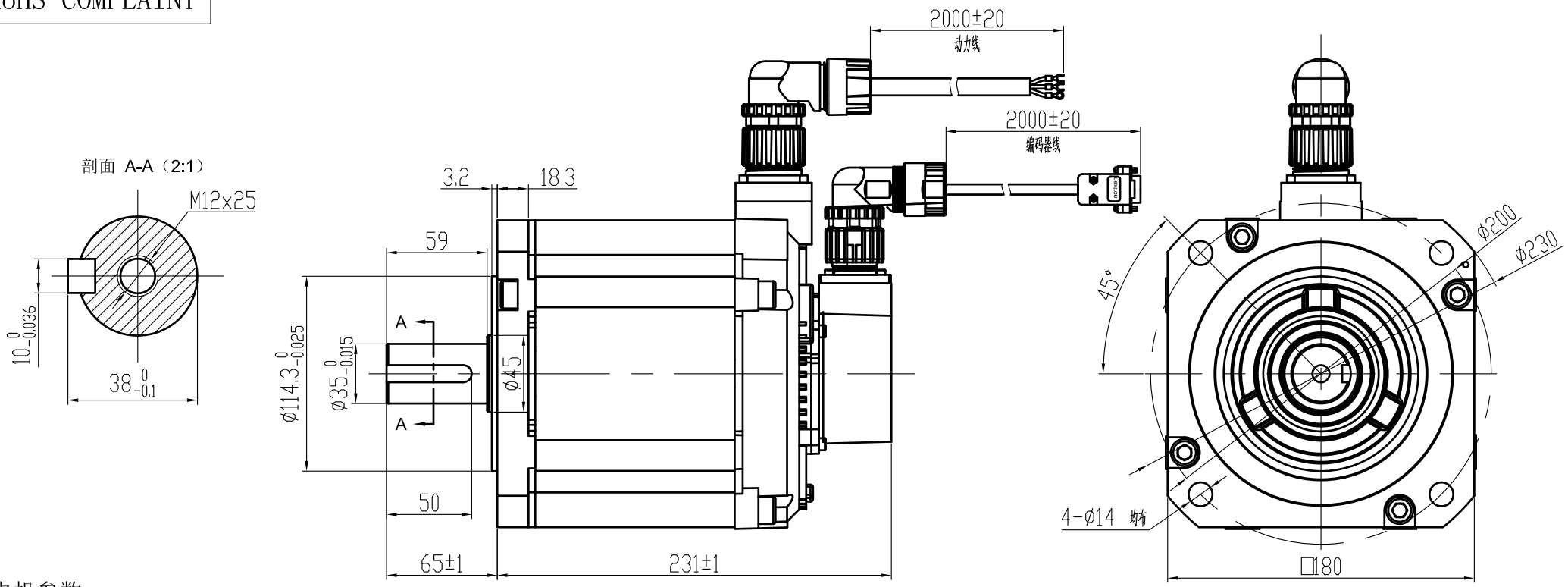

电机参数：

额定电压	380	V AC
额定功率	4.5	KW
额定电流	15.8	A
额定转矩	28.4	N • m
额定转速	1500±10%	RPM
最高转速	3000±10%	RPM
线反电势常数	TBD±10%	V/KRPM
线电阻	TBD±10%	Ω
线电感	TBD±20%	mH
转动惯量	7.6±10%	10^{-3}kg.m^2
力矩系数	1.8±10%	Nm/A
电气时间常数	TBD±10%	ms
转子极对数	5 p	
电机绝缘等级	CLass F	
防护等级	IP65	

17位单圈绝对式编码器连接器接线顺序(DB9芯)

动力线定义				
位号	1	2	3	4
信号	U	V	W	PE
颜色	红	棕	蓝	黄绿

插座编号	1	2	3	4	5	6	7	8	9
信号引线	+5V	0V	NC	SD+	SD-	NC	NC	NC	NC
颜色	红	黑		蓝	黄				

CONFIRMED&ACCEPTED BY CUTOMER (客户确认&接受)
COMPANY CHOP&SIGNATURE (盖章&签名)

一般公差 TOLERANCE ±0.3/±3°

版本	年 月 日	变更番号	变 更 内 容	设计	备 注 NOTE

品 名 电机规格书

REV. A

制 图/DRAWN	韩文灿	比例 SCALE	1:1	物料号	02.A039.000094
设 计/DESIGNED					
审 核/CHECKED	陈 宇	单位 UNIT	mm	型 号	ZM180BST-C28415-3B1
承 认/APPROVED		上海四横电机制造有限公司			

三视图 THIRD ANGLE PROJECTION

页 SHEET 1/1