符合RoHS指令要求
CONFORM TO RoHS INSTRUCTIONS

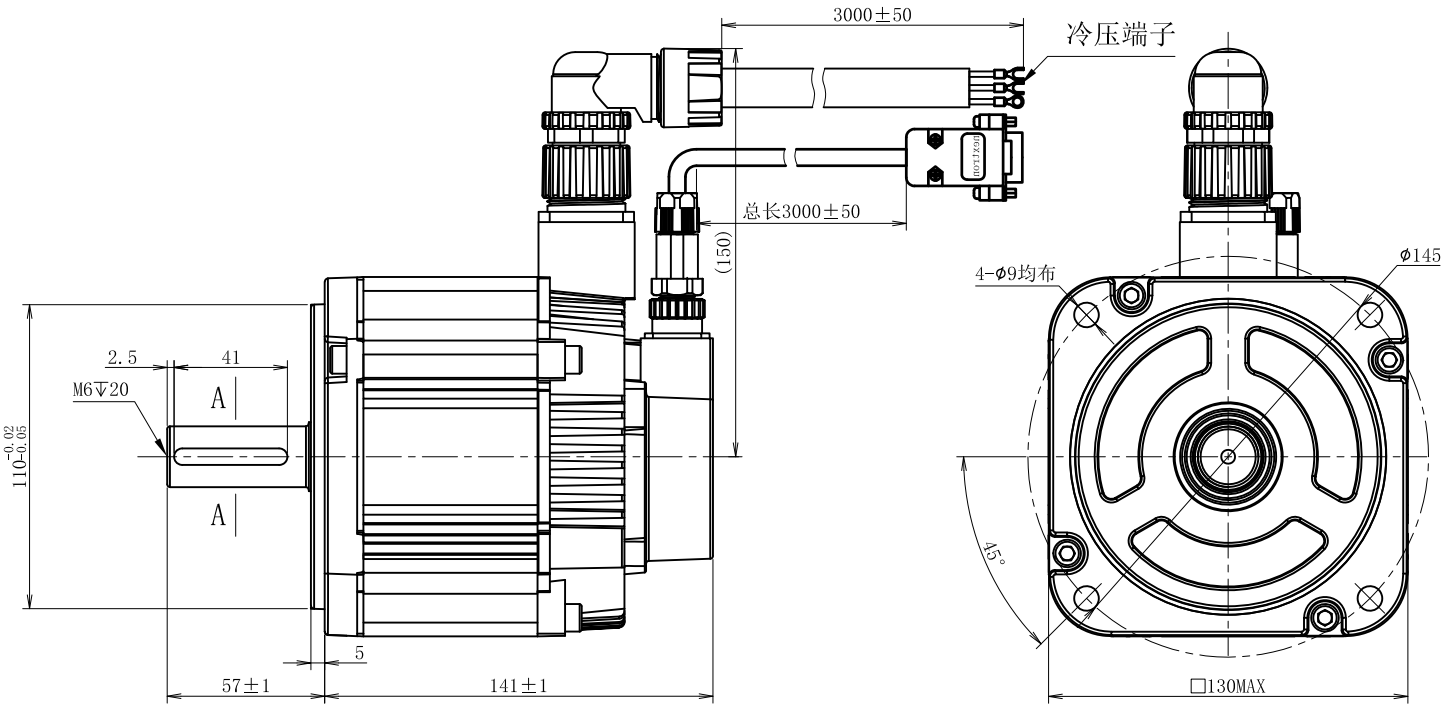

额定电压	220	V AC
额定功率	0.85	KW
额定电流	5.9	A
额定转矩	5.4	N•m
额定转速	1500	RPM
最高转速	3500	RPM
转子惯量	1.31	10^{-3}Kg*m²
线反电势系数	53.5	V/KRPM
线电阻	0.72	Ω
线电感	6.37	mH
力矩系数	0.91	Nm/A
电气时间常数	8.85	ms
极对数	5	
电机绝缘等级	CLass F	
防护等级	IP65	

A-A(1:2)

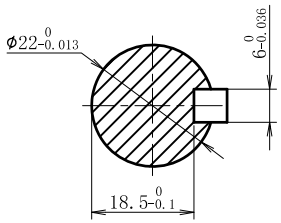

动力线定义				
位号	1	2	3	4
信号	U	V	W	PE
颜色	红	白	黑	黄绿

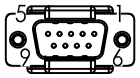

17位单圈绝对式编码器连接器接线顺序(DB9芯)

插座编号	1	2	3	4	5	6	7	8	9
信号引线	+5V	0V	NC	SD+	SD-	NC	NC	NC	NC
颜色	红	黑		蓝	黄				

一般公差 TOLERANCE	±0.3/±3°	版本 REV.	年 月 日 DATE	变更番号 ECO NO.	变 更 内 容 REVISIONS	设计 BY	备 注 NOTE
设 计/DESIGNED		比例 SCALE	2:1	型 号	ZM130BST-C05415-2B1 0.85KW		
审 核/CHECKED		单位 UNIT	mm	物料号			

品 名
伺服电机规格书

REV. A

三视图 THIRD ANGLE PROJECTION

上海四横电机制造有限公司

页 SHEET 1/1